BOSSARD
Proven Productivity

Speed rivets

Nýtovací technologie FASTEKS®

ZÁSOBNÍKOVÉ NÝTOVÁNÍ FASTEKS® SPEED RIVETS

Speed rivets

Nýty pro zásobníkové nýtování FASTEKS® speed rivets jsou dodávány již navlečené na nýtovacím trnu. Hlavní proces nýtování je zabezpečen nýtovacím trnem, který podává a nýtuje samotné nýty. Tímto je zaručena stabilita a kvalita procesu (odpadá výběr vhodného nýtovacího trnu a kontrola opotřebení trnu, neboť je použit vždy jeden trn).

Vlastnosti

- Velká rychlost – produktivita (až 70 nýtů za minutu)
- Úspora nákladů
- Úspora hmotnosti
- Různé druhy materiálů
- Bez ulamovacích trnů (téměř žádný odpad)

NÝTY PRO ZÁSOBNÍKOVÉ NÝTOVÁNÍ FASTEKS® SPEED RIVETS

Standardní nýty speed rivets

Standardní nýty FASTEKS® speed rivets umožňují dosažení vysoké pevnosti spoje díky vytvoření závěrné hlavy.

Montážní proces / princip funkce

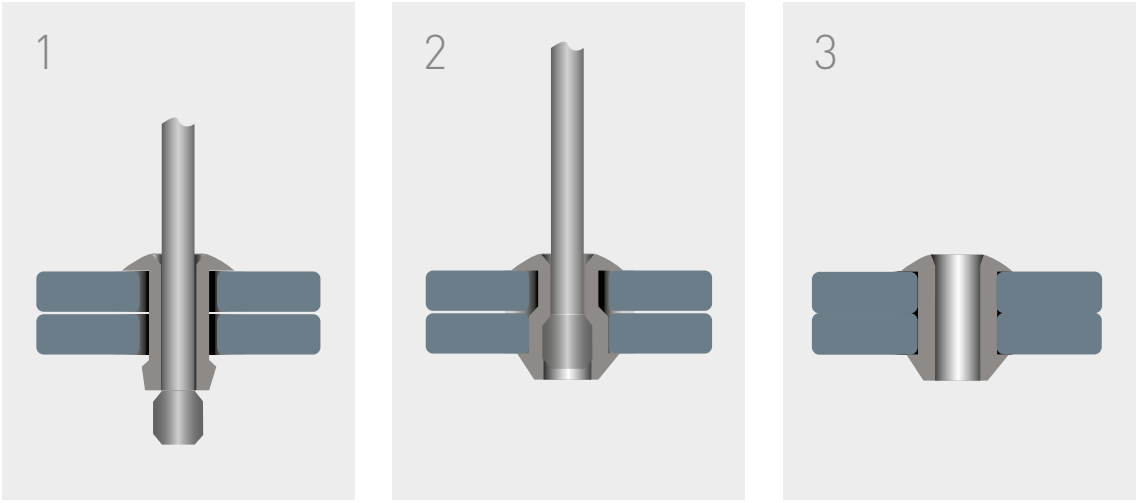

fastelks

Půlkulatá hlava

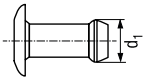

Zápustná hlava

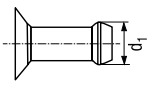

Druh	Typ	Materiál			d1 od/do	Svěrná délka od/do
Standard	Půlkulatá hlava	Hliník	Ocel	Nerez	Ø 3.2 – 4.8 mm	1.1 – 10 mm
Standard	Zápustná hlava	Hliník	Ocel		Ø 3.2 mm	1.5 – 6.8 mm

NÝTY PRO ZÁSOBNÍKOVÉ NÝTOVÁNÍ FASTEKS® SPEED RIVETS

Univerzální nýty speed rivets

Univerzální nýty FASTEKS® speed rivets mají velký rozsah svěrných délek a vynikající únosnost.

Montážní proces / princip funkce

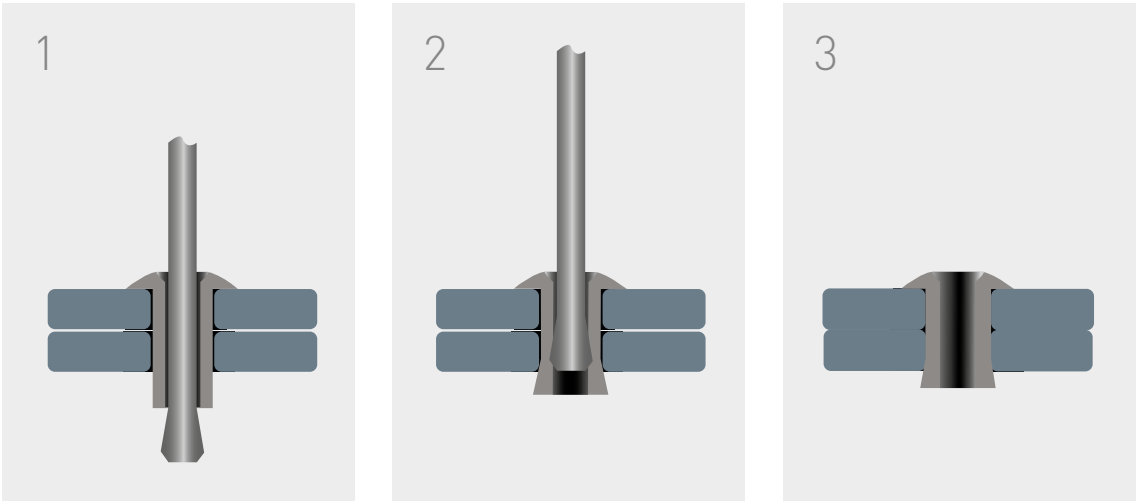

fastek s

Půlkulatá hlava

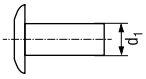

Zápustná hlava

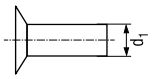

Druh	Typ	Materiál			d1 od/do	Svěrná délka od/do
Multi	Půlkulatá hlava	Hliník	Ocel	Nerez	Ø 1.9–4.8 mm	1.0–11 mm
Multi	Zápustná hlava	Hliník	Ocel		Ø 3.0–4.8 mm	1.0–12 mm

NÝTY PRO ZÁSOBNÍKOVÉ NÝTOVÁNÍ FASTEKS® SPEED RIVETS

Drážkované nýty speed rivets

Drážkované nýty FASTEKS® speed rivets mají buď pájitelný nebo pájce odolný povlak a jsou tedy vhodné nejen pro aplikace v elektroprůmyslu.

Montážní proces / princip funkce

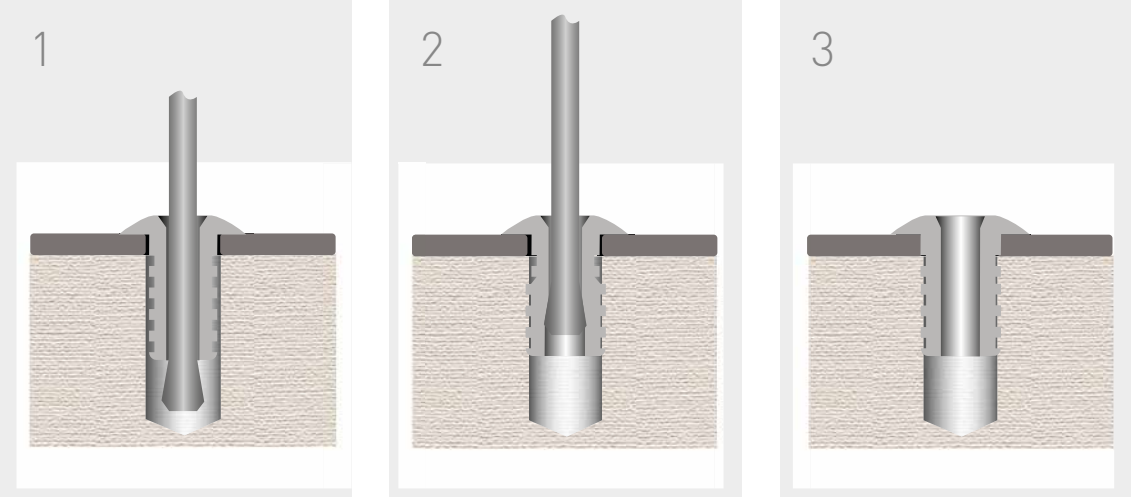

fasteks

Půlkulatá hlava

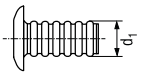

Druh	Typ	Materiál		d1 od/do	Svěrná délka od/do
Drážkovaný	Drážkované	Hliník	Mosaz	Ø 1.7 – 2.6 mm	1.1 - 9 mm

NÝTY PRO ZÁSOBNÍKOVÉ NÝTOVÁNÍ FASTEKS® SPEED RIVETS

Šroubové nýty speed rivets

Šroubové nýty FASTEKS® speed rivets se závitem, mohou být po instalaci opět vyšroubovány (zápustná hlava se při nýtování mění na plochou).

Montážní proces / princip funkce

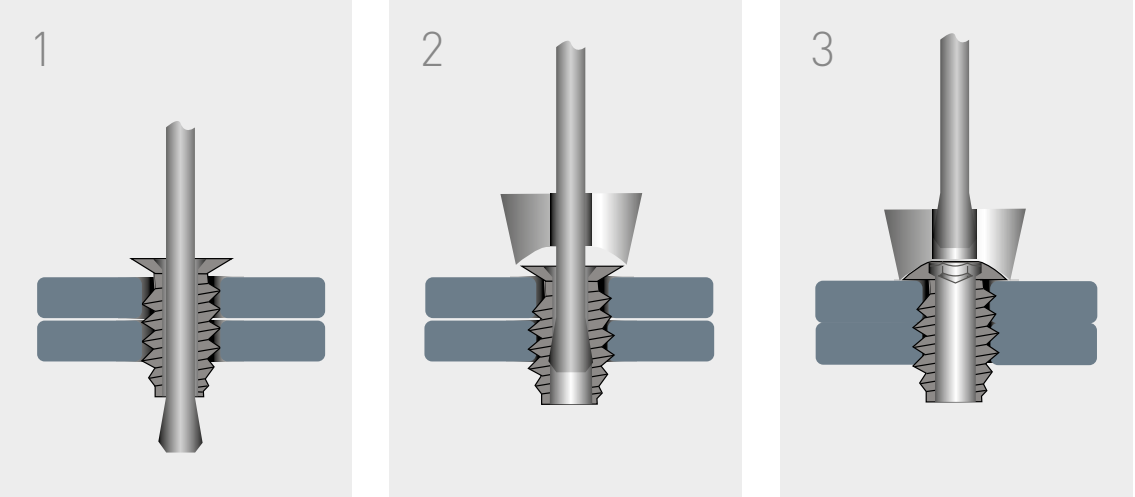

fastelks

Půlkulatá hlava po nýtování

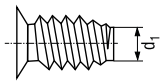

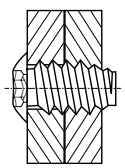

Typ	Typ	Materiál	d1 od/do	Svěrná délka od/do
Šroubovací	Půlkulatá hlava	Ocel	Ø 2.7 – 3.5 mm	1.6 – 7.8 mm

NÝTY PRO ZÁSOBNÍKOVÉ NÝTOVÁNÍ FASTEKS® SPEED RIVETS

Distanční nýty speed rivets

Distanční nýty FASTEKS® speed rivets mohou být použity jako vymezovací prvky, např. u elektrických tištěných obvodů (tloušťka desek 0,8 mm – 2,4 mm).

Montážní proces / princip funkce

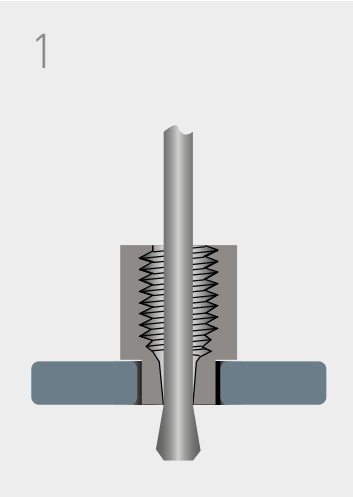

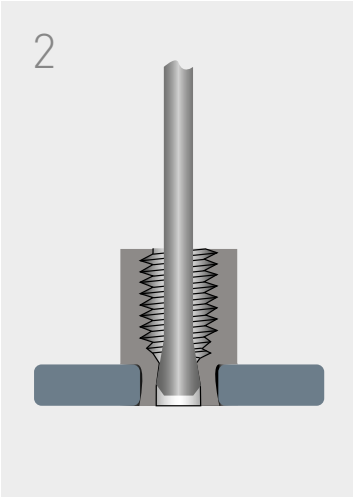

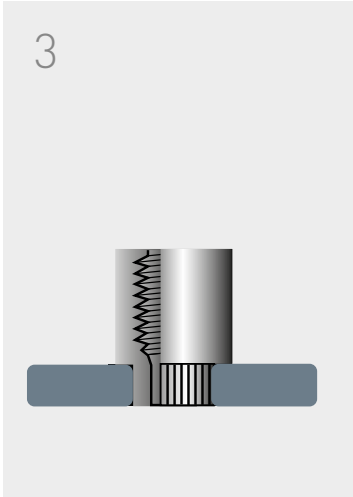

fasteks

Distanční nýt

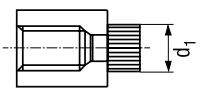

Druh	Typ	Materiál	d1 od/do	Svěrná délka od/do
Distanční	Distanční sloupek	Mosaz	Ø 2.5 – 3.2 mm	0.8 – 2.4 mm

Bossard CZ s.r.o.
Tuřanka 1519/115a
627 00 Brno

Tel: 420 547 131 300

odbyt@bossard.com
www.bossard.com

©Bossard AG / Rivet Technology / CZ / 11/20 / Změny vyhrazeny.